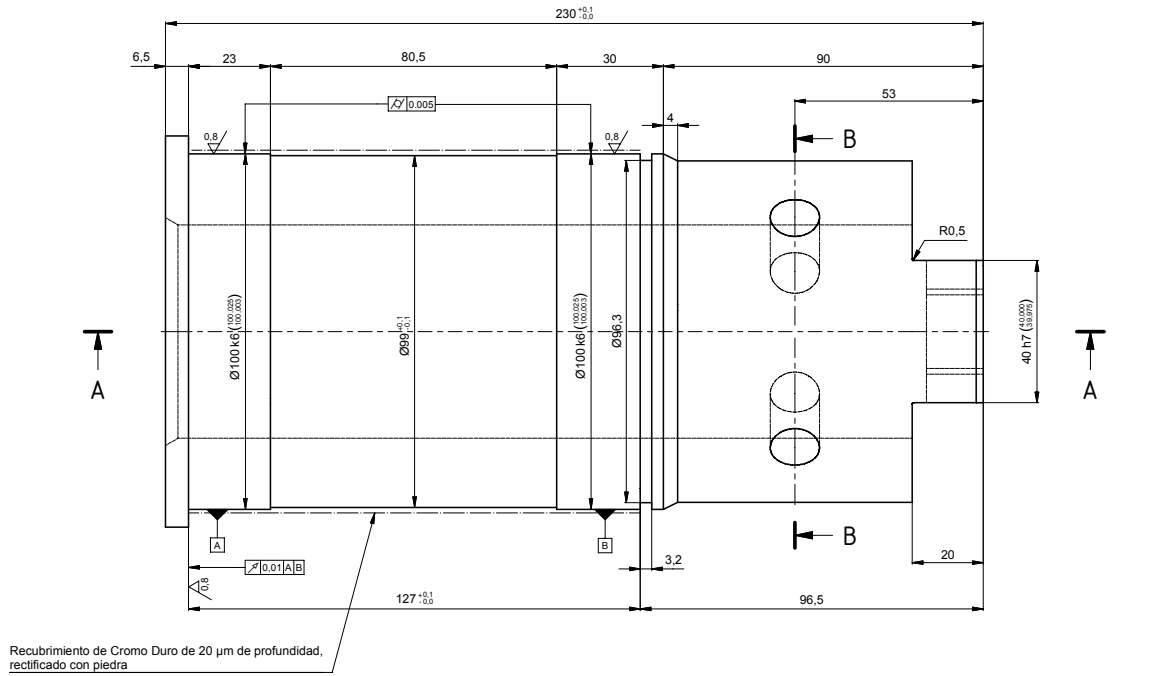

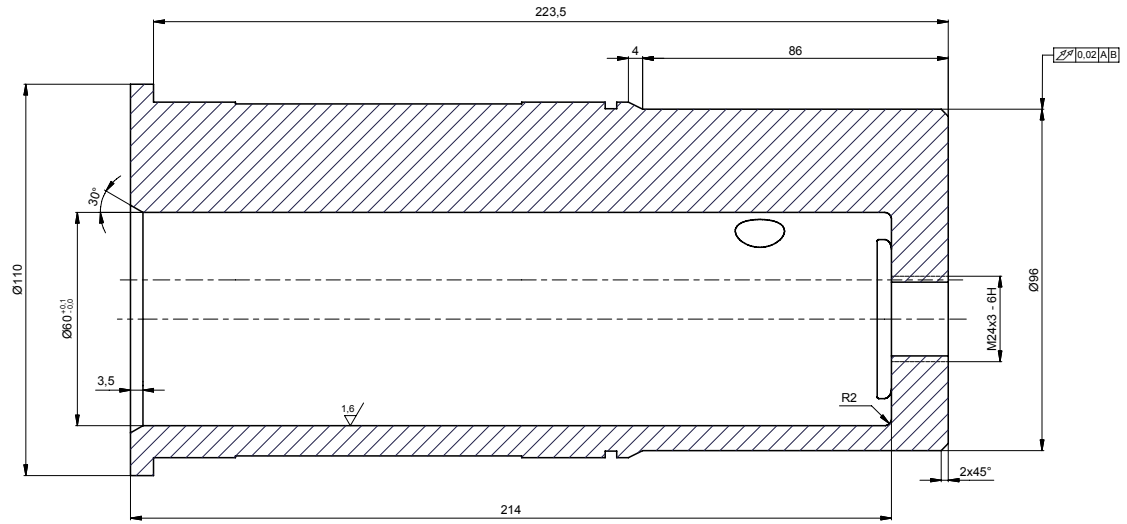

SECCIÓN A-A
Esc.: (1 : 1)

ISOMÉTRICOS

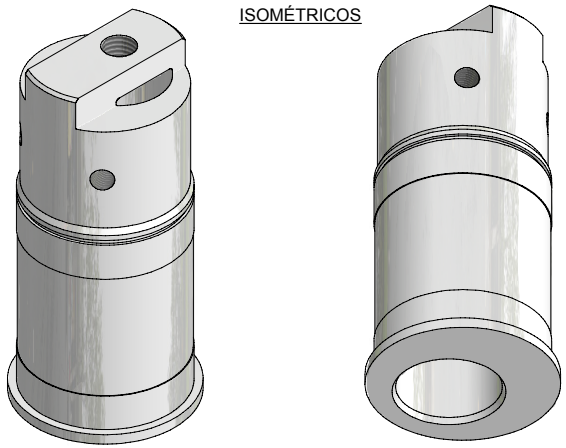

SECCIÓN B-B
Esc.: (1 : 1)

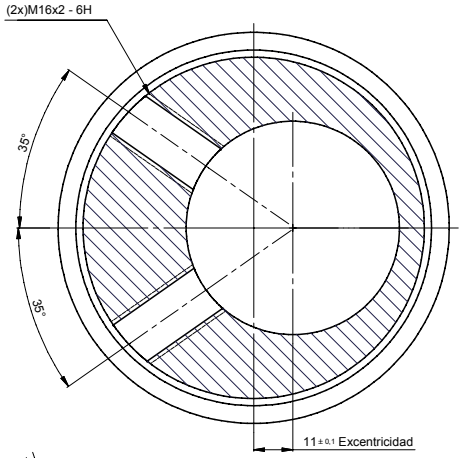

3,2 (1,6 , 0,8)

ASMECON
ASEGURAMIENTO METROLÓGICO Y CONTROL

EQUIVALENCIA DE MAQUINADOS		Material:	AISI 4140	VARIACIONES MÁXIMAS PERMISIBLES DIMENSIONES EN mm. ISO 2768 - m							
ANSI	DIN - ISO 1302	Tratamiento:	TEMPLADO Y REVENIDO A ALTA TEMPERATURA	DE 0 A 6	DE 6 A 30	DE 30 A 120	DE 120 A 400	DE 400 A 1000	DE 1000 A 4000	DE 2000 A 4000	DE 4000 A 8000
				±0,1	±0,2	±0,3	±0,5	±0,8	±1,2	±2,0	±3,0
4	0,1	Dureza:	285 - 295 HV	Elaboró		Jimmy V. 2007-08-05		Dimensiones en:	Milímetros (mm)		
8 / 16 / 32	0,2 / 0,4 / 0,8	Protección:	CROMO DURO 20 µm DE PROFUNDIDAD. TROPICALIZADO	Revisó		ASMECON 2011-05-19		Escala	1:1	Proyección	
		Ensayos:	METALOGRAFÍA, DUREZA, TINTAS PENETRANTES Y METROLOGÍA	Aprobó		Metro de Medellín 2011-05-19					
63 / 125	1,6 / 3,2										
250 / 500	6,3 / 12,5										

Rev.	Coord.	Modificaciones	Vo.Bo.	Fecha

Sistema	ESTRUCTURA METROCABLE
Subsistema	VÍAS DE ESTACIÓN
Equipo	MONOPOLEA VERTICAL - DESVIACIÓN
Descripción	EJE EXCÉNTRICO POLEA 550 DE ESTACIÓN MC.

DIN - ISO 1302 EN MICROMETROS
ANSI EN MICROPULGADAS

METRO DE MEDELLIN
CALIDAD DE VIDA

ÁREA DE INGENIERÍA

ESTE PLANO Y TODA LA INFORMACIÓN EN ÉL CONTENIDA SON PROPIEDAD DEL METRO DE MEDELLÍN, EL USO INDEBIDO O LA REPRODUCCIÓN TOTAL O PARCIAL DE ESTE SIN LA PREVIA AUTORIZACIÓN DEL METRO DE MEDELLÍN PODRÁ SER DEMANDADO POR LA VIOLACIÓN A LOS DERECHOS DE AUTOR.

A2	001005	1	1
		Hoja:	De:
Rev.	Reemplaza a	No. Documento Ppal.	

Formato A2 (594x420) según DIN (476 / 823) ISO 5457